# Elliot

## 5470 - 5473 - 5474

PEDRALI®

100% MADE IN ITALY

DESIGN
Patrick Jouin

**EN: Table base with three die-cast aluminium legs and three-lobed extruded aluminium column.**
IT: Basamento con base a tre razze in pressofusione di alluminio e colonna dalla forma trilobata in estruso di alluminio.
DE: Tischgestell mit Säule aus extrudiertem Aluminium der sich unten in drei Auslegern aus Aluminium-Druckguss auftrennt.
FR: Piètement avec base à trois branches en aluminium moulé sous pression et colonne trilobate en aluminium extrudé.
ES: Patas con base de tres radios de fundición a presión de aluminio y pie en forma trilobulada de aluminio extruido.

mm - in

### • 5473

TOP MAX

Ø660
26

Ø55
2.2

600x600
23.6x23.6

Ø700
27.6

**Disassembled**
Da assemblare

**mc 0,087** ft³ 3.1 | **kg 3,1** lb 6.8 | Q.ty/pallet

### • 5470

TOP MAX

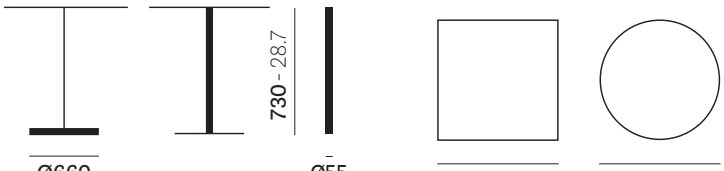


Ø660
26

Ø55
2.2

600x600
23.6x23.6

Ø700
27.6

**Disassembled**
Da assemblare

**mc 0,087** ft³ 3.1 | **kg 3,5** lb 7.7 | Q.ty/pallet

### • 5474

TOP MAX

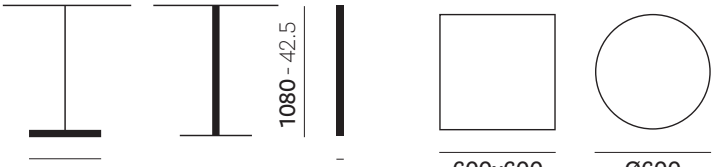


Ø660
26

Ø55
2.2

600x600
23.6x23.6

Ø600
23.6

**Disassembled**
Da assemblare

**mc 0,096** ft³ 3.9 | **kg 4,2** lb 9.3 | Q.ty/pallet

Reproduction of this document is strictly prohibited without prior written authorisation from Pedrali Spa. Sizes, weights and finishes may change without previous notice.
È vietata la riproduzione del seguente documento senza previa autorizzazione scritta da parte di Pedrali Spa. Dimensioni, pesi e finiture possono variare senza alcun preavviso.



**Pedrali SpA** **Domestic Sales Dept.** +39 035 835 88 10 **Export Dept.** +39 035 835 88 40 www.pedrali.it - info@pedrali.it



**UNI EN ISO 14001:2015**
**Nr.50 100 13921 Rev.004**
**Enviromental management system**
Sistema di gestione ambientale

**UNI EN ISO 9001:2015**
**Nr.50 100 13442 Rev.004**
**Quality management system**
Sistema di gestione della qualità

**UNI ISO 45001:2018**
**Nr.50 100 16933 Rev.001**
**Occupational health and safety management system**
Sistema di gestione sicurezza e salute dei lavoratori

carbon footprint
**UNI EN ISO 14064-1:2019**
**Verification Statement nr. 79879**
**Corporate carbon footprint**
Misura delle emissioni di gas serra

# Elliot

## 5470 - 5473 - 5474

DESIGN
Patrick Jouin

## MATERIALS
Materiali
Materialien
Matériaux
Materiales

• **BASE** - BASE - BODENPLATTE - BASE - BASE

**EN: Ø660 mm, die-cast aluminium**
IT: Ø660 mm, pressofusione d'alluminio
DE: Ø660 mm, Aluminium-Druckguss
FR: Ø660 mm, aluminium moulé sous-préssion
ES: Ø660 mm, fusión de aluminio

• **COLUMN** - COLONNA - SÄULE - COLONNE - COLUMNA

**EN: Aluminium extrusion**
IT: Estruso d'alluminio
DE: Aluminium-Fließpressen
FR: Aluminium extrusion
ES: Extrusión de aluminio

**FINISH** - FINITURA - AUSFÜHRUNG - FINITION - ACABADO

**EN: Powder coating**
IT: Verniciato a polvere
DE: Pulverbeschichtet
FR: Époxy à poudre
ES: Barnizado en polvo

BI100 GA 9007 MG SA100

**EN: For full range of color available see finishing legend on the website**
IT: Per tutta la gamma di colori disponibili vedere legenda finiture sul sito web

**EN: Powder coating for outdoor**
IT: Verniciato a polvere per esterno
DE: Pulverbeschichtet für den Außenbereichn
FR: Époxy à poudre pour extérieur
ES: Barnizado en polvo para uso exterior

BI100E GAE 9007E MGE SA100E

**EN: For full range of color available see finishing legend on the website**
IT: Per tutta la gamma di colori disponibili vedere legenda finiture sul sito web

**EN: Polished aluminium**
IT: Alluminio lucidato
DE: Aluminium poliert
FR: Aluminium Poli
ES: Aluminio Pulido

LU

**EN: Antique brass**
IT: Ottone anticato
DE: Antikes Messingrohr
FR: Laitonné vieilli
ES: Latón envejecido

OA

**EN: Titan**
IT: Titanio
DE: Titan
FR: Titane
ES: Titanio

TN

Reproduction of this document is strictly prohibited without prior written authorisation from Pedrali Spa. Sizes, weights and finishes may change without previous notice.
È vietata la riproduzione del seguente documento senza previa autorizzazione scritta da parte di Pedrali Spa. Dimensioni, pesi e finiture possono variare senza alcun preavviso.



**Pedrali SpA** **Domestic Sales Dept.** +39 035 835 88 10 **Export Dept.** +39 035 835 88 40 www.pedrali.it - info@pedrali.it



**UNI EN ISO 14001:2015**
**Nr.50 100 13921 Rev.004**
**Enviromental management system**
Sistema di gestione ambientale

**UNI EN ISO 9001:2015**
**Nr.50 100 13442 Rev.004**
**Quality management system**
Sistema di gestione della qualità

**UNI ISO 45001:2018**
**Nr.50 100 16933 Rev.001**
**Occupational health and safety management system**
Sistema di gestione sicurezza e salute dei lavoratori

**UNI EN ISO 14064-1:2019**
**Verification Statement nr. 79879**
**Corporate carbon footprint**
Misura delle emissioni di gas serra

# Elliot

## 5470 - 5473 - 5474

DESIGN
Patrick Jouin

- **CROSS** - CROCIERA - KREUZ - CROIX - CRUCETA

**code 5470.3**

**EN: 230x230 mm, aluminium casting, sandblasted, polished**
IT: 230x230 mm, fusione d'alluminio, sabbiata, brillantata
DE: 230x230 mm, Aluminium-Guß, sandgestrahlt, glänzend
FR: 230x230 mm, fonte d'aluminium, sablée, polie
ES: 230x230 mm, fusión de aluminio, arenada, pulida

- **FEET** - PIEDINI - GLEITER - PATINS - TACOS

**code 1001**

**EN: Fixed, Technopolymer, black or grey**
IT: Fissi, in tecnopolimero, nero o grigio
DE: Fixiert, aus Technopolymer, schwarz oder grau
FR: Fixes, en tecnopolymère, noir ou gris
ES: Fijos, en tecnopolimero, negro o gris

## REGULATIONS AND CERTIFICATES

Normative e Certificazioni
Bestimmungen und Zertifikat
Normatives et certifications
Normativas y certificados

- **ENVIRONMENTAL IMPACT** - IMPATTO AMBIENTALE - UMWELTBELASTUNG - IMPACT SUR L'ENVIRONNEMENT - IMPACTO AMBIENTAL

| MATERIAL<br>Materiale | Kg WEIGHT<br>Peso | % TOTAL ITEM<br>Totale articolo | MATERIAL RECYCLABILITY<br>Riciclabilita' del materiale | % MINIMUM RECYCLED AT ORIGIN<br>Minima riciclato all'origine | % RECYCLABLE END OF PRODUCT LIFE<br>Riciclabile fine vita prodotto |
|---|---|---|---|---|---|
| **Steel**<br>Acciaio | 0,5 | 12,37 | YES | 33,2 | 100 |
| **Extruded aluminium**<br>Alluminio estruso | 1,07 | 25,08 | YES | 100 | 100 |
| **Die-cast alluminum**<br>Alluminio pressofuso | 2,7 | 62,46 | YES | 94 | 100 |
| **Tecnopolymer**<br>Tecnopolimero | 0,004 | 0,09 | YES | 40 | 100 |
| **TOTAL**<br>TOTALE | **4,27 Kg** | -- | -- | **87,9 %** | **100 %** |

**EN: Percentages referred to 5474**
IT: Percentuali riferite al 5474

Reproduction of this document is strictly prohibited without prior written authorisation from Pedrali Spa. Sizes, weights and finishes may change without previous notice.
È vietata la riproduzione del seguente documento senza previa autorizzazione scritta da parte di Pedrali Spa. Dimensioni, pesi e finiture possono variare senza alcun preavviso.



**Pedrali SpA** **Domestic Sales Dept.** +39 035 835 88 10 **Export Dept.** +39 035 835 88 40 www.pedrali.it - info@pedrali.it



**UNI EN ISO 14001:2015**
**Nr.50 100 13921 Rev.004**
**Enviromental management system**
Sistema di gestione ambientale

**UNI EN ISO 9001:2015**
**Nr.50 100 13442 Rev.004**
**Quality management system**
Sistema di gestione della qualità

**UNI ISO 45001:2018**
**Nr.50 100 16933 Rev.001**
**Occupational health and safety management system**
Sistema di gestione sicurezza e salute dei lavoratori

**UNI EN ISO 14064-1:2019**
**Verification Statement nr. 79879**
**Corporate carbon footprint**
Misura delle emissioni di gas serra

# Elliot

5470 - 5470T - 5475 - 5477

DESIGN
**Patrick Jouin**

PEDRALI®

100% MADE IN ITALY

INSTRUCTIONS
Istruzioni - Gebrauchsanweisungen - Instructions - Instrucciones

## EN - IMPORTANT, KEEP FOR FUTURE REFERENCE: READ CAREFULLY
## IT - IMPORTANTE, CONSERVARE PER RIFERIMENTO FUTURO: LEGGERE ATTENTAMENTE
## DE - WICHTIG, ZUM SPÄTEREN GEBRAUCH AUFBEWAHREN: SORGFÄLTIG LESEN
## FR - IMPORTANT, À CONSERVER POUR TOUTE RÉFÉRENCE FUTURE: LISEZ ATTENTIVEMENT
## ES - IMPORTANTE, CONSÉRVELO PARA FUTURAS CONSULTAS: LEA ATENTAMENTE

**EN - Intended use:** Contract/residential,outdoor and indoor use.
**IT - Destinazione d'uso:** Contract/Residenziale, uso esterno e interno.
**DE - Verwendungszweck:** Objekt-/Wohnbereich, Verwendung im Freien und in Innenräumen.
**FR - Utilisation prévue:** Contract/Habitation, utilisation à l'extérieur et à l'intérieur.
**ES - Uso previsto:** Contrato/residencial, uso exterior e interior.

**EN -** Carry out the assembly following the numerical sequence shown in the drawing.
**IT -** Eseguire il montaggio seguendo esattamentela sequenza numerica indicata nel disegno.
**DE -** Die Montage soll genau wie in der angegebenen numerischen Folge durchgeführt werden.
**FR -** Executer le montage en suivant exactement la séquence numérique indiquée dans le dessin.
**ES -** Hacer el montaje exactamente según la secuencia numérica del dibujo.

## 5470

1) Nut / Dado / Mutter / Ecrou / Tuerca
2) Threaded rod / Barra filettata / Gewindenstange / Tige filettée / Varilla con rosca
3) Cross / Crociera / Kreuz / Croix / Cruseta
4) Tube / Tubo / Rohr / Tube / Tubo
5) Base / Base / Sockel / Socle / Base
6) Washer / Rondella / Unterlegscheibe / Rondelle / Arandela
7) Flanged Nut / Dado flangiato / Gewindemutter / Ecrou bridé / Tuerca con arandela

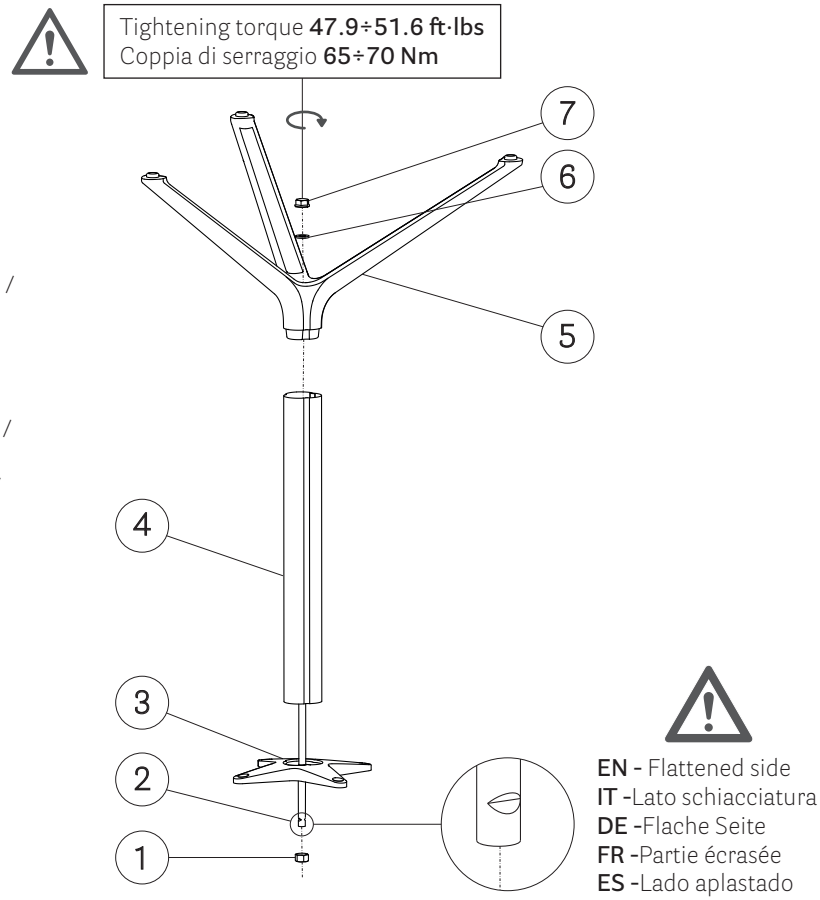


Reproduction of this document is strictly prohibited without prior written authorisation from Pedrali Spa. Sizes, weights and finishes may change without previous notice.
È vietata la riproduzione del seguente documento senza previa autorizzazione scritta da parte di Pedrali Spa. Dimensioni, pesi e finiture possono variare senza alcun preavviso.
ISTR_ELLIOT_5470_5470T_5475_5477_2025.0

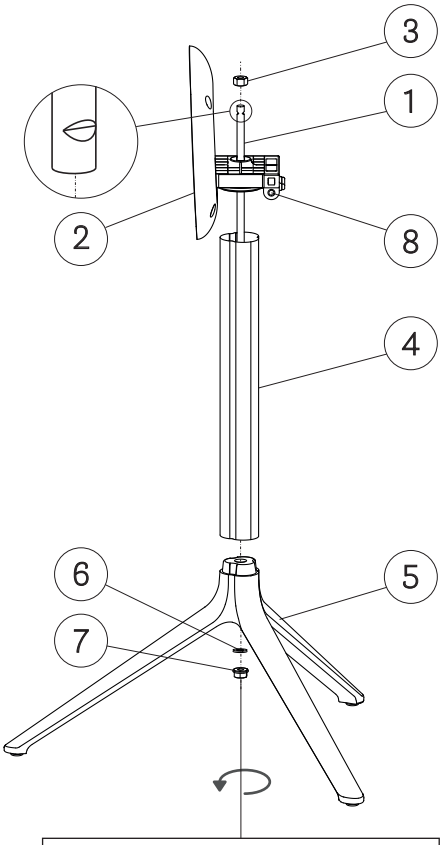


Tightening torque **47.9÷51.6 ft·lbs**
Coppia di serraggio **65÷70 Nm**

## 5470T

1) Threaded rod / Barra filettata / Gewindestange / Tige filettée / Varilla con rosca
2) Folding joint / Snodo ribaltabile / Klappmechanimus / Joint rabattable / Juntura plegable
3) Nut / Dado / Mutter / Ecrou / Tuerca
4) Tube / Tubo / Rohr / Tube / Tubo
5) Base / Base / Sockel / Socle / Base
6) Washer / Rondella / Unterlegscheibe / Rondelle / Arandela
7) Flanged Nut / Dado flangiato / Gewindemutter / Ecrou bridé / Tuerca con arandela
8) Open-close folding button / Pulsante apertura-chiususra ribaltamento / Öffnen-Schloß Klapptaste / Bouton d'ouverture-fermeture du sytème rabattant / Botón de apertura-cierre del mecanismo abatible

Tightening torque **47.9÷51.6 ft·lbs**
Coppia di serraggio **65÷70 Nm**

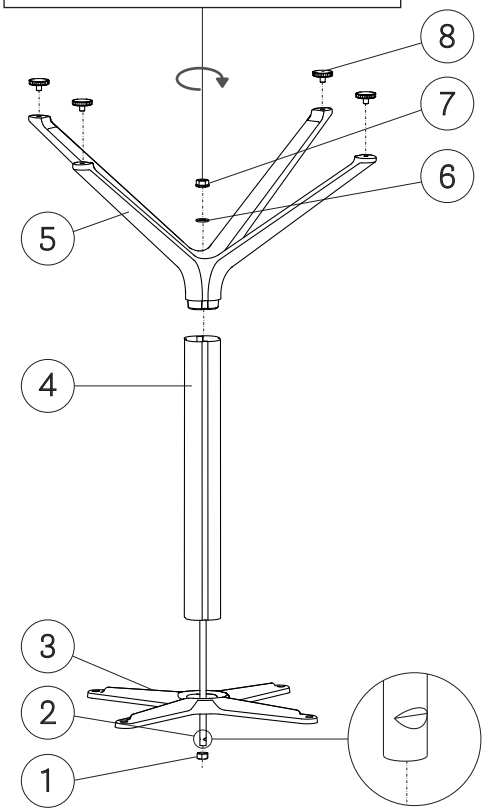


## 5475 - 5477

1) Nut / Dado / Mutter / Ecrou / Tuerca
2) Threaded rod / Barra filettata / Gewindenstange / Tige filettée / Varilla con rosca
3) Cast iron cross / Crociera / Kreuz / Croix / Cruseta
4) Tube / Tubo / Rohr / Tube / Tubo
5) Base / Base / Sockel / Socle / Base
6) Washer / Rondella / Unterlegscheibe / Rondelle / Arandela
7) Flanged nut / Dado flangiato / Gewindemutter / Ecrou bridé / Tuerca con arandela
8) Adjustable feet / Piedini regolabili / Verstellgleiter / Verins reglables / Tacos reguladores

**EN -** Flattened side
**IT -**Lato schiacciatura
**DE -**Flache Seite
**FR -**Partie écrasée
**ES -**Lado aplastado

## USE AND MAINTENANCE

Uso e manutenzione - Nutzung und wartung - Utlisation et maintenance - Uso y mantenimiento

**Alluminium** / Alluminio / Aluminium / Alluminium / Aluminio

**EN -** Clean using a microfibre cloth soaked in neutral soap or household degreaser. Always rinse with water and wipe it dry after cleaning. Avoid using granular detergents, solvents in general and concentrated, acid or alkaline products.
**IT -** Pulire utilizzando un panno in microfibra imbevuto di sapone neutro o sgrassatore per uso domestico. Risciacquare con acqua e asciugare sempre dopo la pulizia. Non usare detergenti granulari, abrasivi e prodotti concentrati, acidi o alcalini.
**DE -** Mit einem Mikrofasertuch reinigen, das mit neutraler Seife und Haushaltsreiniger getränkt ist. Nach der Reinigung immer mit Wasser abspülen und trocknen. Keine körnigen Reinigungsmittel, keine Lösungsmittel im Allgemeinen und keine konzentrierten, sauren oder alkalischen Produkte verwenden.
**FR -** Nettoyer à l'aide d'un chiffon en microfibre imbibé de savon neutre et de dégraissant à usage domestique. Toujours rincer à l'eau et sécher après le nettoyage. Ne pas utiliser de détergents granuleux, de solvants en général et de produits concentrés, acides ou alcalins.
**ES -** Limpiar con una bayeta de microfibra empapada en jabón neutro, desengrasante doméstico. Aclarar siempre con agua y secar después de la limpieza. No utilizar detergentes granulados, disolventes en general y productos concentrados, ácidos o alcalinos.

Reproduction of this document is strictly prohibited without prior written authorisation from Pedrali Spa. Sizes, weights and finishes may change without previous notice.
È vietata la riproduzione del seguente documento senza previa autorizzazione scritta da parte di Pedrali Spa. Dimensioni, pesi e finiture possono variare senza alcun preavviso.
ISTR_ELLIOT_5470_5470T_5475_5477_2025.0

# Steel Tops Round

L

DESIGN
Pedrali R&D

PEDRALI®

100% MADE IN ITALY

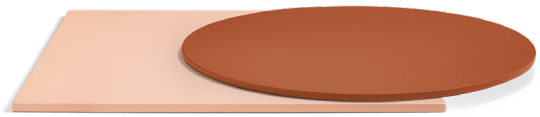

mm - in

**EN: Steel shelves available in different shapes and sizes. Flat edge, 12 mm thick**
IT: Ripiani in acciaio disponibili in diverse forme e misure. Bordo piatto, spessore 12mm
DE: Stahlregale sind in verschiedenen Formen und Größen erhältlich. Flacher Rand, 12 mm dick
FR: Tablettes en acier disponibles en différentes formes et dimensions. Bord plat, épaisseur 12 mm
ES: Estantes de acero disponibles en diferentes formas y tamaños. Canto plano, 12 mm de grosor

## MATERIALS
Materiali
Materialien
Matériaux
Materiales

• **TOP** - RIPIANO - TISCHPLATTE - PLATEAU - SOBRE

**EN: Galvanised steel sheet, powder-coated**
IT: Lamiera in acciaio zincato, verniciata a polvere
DE: Galvanisiertes Stahlblech, pulverbeschichtet
FR: Tôle d'acier galvanisée, revêtement par poudre
ES: Chapa de acero galvanizado con recubrimiento en polvo

• **COLOUR** - COLORE - FARBE - COULEUR - COLOR

**EN: For more information see finishing legend on the website**
IT: Per maggiori informazioni vedere legenda finiture sul sito web

• **EDGE** - BORDO - KANTE - CHANT - CANTO

**EN: Flat**
IT: Piatto
DE: Flache
FR: Plat
ES: Recto

## SIZES
Misure
Abmessungen
Dimensions
Medidas

• **THICKNESS** - SPESSORE - STÄRKE - ÉPAISSEUR - ESPESOR

**12 mm** - 0.47"

**EN: Dimensional tolerance ± 0,5 mm / ± 0.02"**
IT: Tolleranza dimensionale ± 0,5 mm / ± 0.02"

• **SIZES** - MISURE - ABMESSUNGEN - DIMENSIONS - MEDIDAS

**EN: Dimensional tolerance ± 5 mm / ± 0.02"**
IT: Tolleranza dimensionale ± 5 mm / ± 0.02"

**ROUND** - TONDO - RUNDER - ROND - REDONDO
**Ø585mm - Ø700mm**
Ø23" - Ø27.6"

Reproduction of this document is strictly prohibited without prior written authorisation from Pedrali Spa. Sizes, weights and finishes may change without previous notice.
È vietata la riproduzione del seguente documento senza previa autorizzazione scritta da parte di Pedrali Spa. Dimensioni, pesi e finiture possono variare senza alcun preavviso.



**Pedrali SpA** **Domestic Sales Dept.** +39 035 835 88 10 **Export Dept.** +39 035 835 88 40 www.pedrali.it - info@pedrali.it



**UNI EN ISO 14001:2015**
**Nr.50 100 13921 Rev.004**
**Enviromental management system**
Sistema di gestione ambientale

**UNI EN ISO 9001:2015**
**Nr.50 100 13442 Rev.004**
**Quality management system**
Sistema di gestione della qualità

**UNI ISO 45001:2018**
**Nr.50 100 16933 Rev.001**
**Occupational health and safety management system**
Sistema di gestione sicurezza e salute deilavoratori

**UNI EN ISO 14064-1:2019**
**Verification Statement nr. 79879**
**Corporate carbon footprint**
Misura delle emissioni di gas serra

# Steel Tops Round

L

DESIGN
Pedrali R&D

## REGULATIONS AND CERTIFICATES

Normative e Certificazioni
Bestimmungen und Zertifikat
Normatives et certifications
Normativas y certificados

• **ENVIRONMENTAL IMPACT** - IMPATTO AMBIENTALE - UMWELTBELASTUNG - IMPACT DUR L'ENVIRONNEMENT - IMPACTO AMBIENTAL

| MATERIAL<br>Materiale | Kg<br>WEIGHT<br>Peso | %<br>TOTAL ITEM<br>Totale articolo | MATERIAL RECYCLABILITY<br>Riciclabilita' del materiale | %<br>MINIMUM RECYCLED AT ORIGIN<br>Minima riciclato all'origine | %<br>RECYCLABLE END OF PRODUCT LIFE<br>Riciclabile fine vita prodotto |
|---|---|---|---|---|---|
| **Steel**<br>Acciaio | 4,6 | 100 | YES | 33,2 | 100 |
| **TOTAL**<br>TOTALE | **4,6 Kg** | -- | -- | **33,2 %** | **100%** |

EN: Percentages referred to top Ø 23.6"
IT: Percentuali riferite al ripiano Ø 600mm

Reproduction of this document is strictly prohibited without prior written authorisation from Pedrali Spa. Sizes, weights and finishes may change without previous notice.
È vietata la riproduzione del seguente documento senza previa autorizzazione scritta da parte di Pedrali Spa. Dimensioni, pesi e finiture possono variare senza alcun preavviso.



Pedrali SpA Domestic Sales Dept. +39 035 835 88 10 Export Dept. +39 035 835 88 40 www.pedrali.it - info@pedrali.it



UNI EN ISO 14001:2015
Nr.50 100 13921 Rev.004
Enviromental management system
Sistema di gestione ambientale

UNI EN ISO 9001:2015
Nr.50 100 13442 Rev.004
Quality management system
Sistema di gestione della qualità

UNI ISO 45001:2018
Nr.50 100 16933 Rev.001
Occupational health and safety management system
Sistema di gestione sicurezza e salute deilavoratori

UNI EN ISO 14064-1:2019
Verification Statement nr. 79879
Corporate carbon footprint
Misura delle emissioni di gas serra